Cat tree

ES Árbol para gatos
PL Drzewko dla kota
IT Tiragraffi per gatti ad albero
DE Katzenbaum
NL Krabpaal
FR Arbre à chat
PT Árvore de gatos
HU Macskafa
RO Ansamblu de joacă pentru pisici
CS Kočičí strom
SV Katträd
SK Strom pre mačky
EL Δέντρο για γάτες
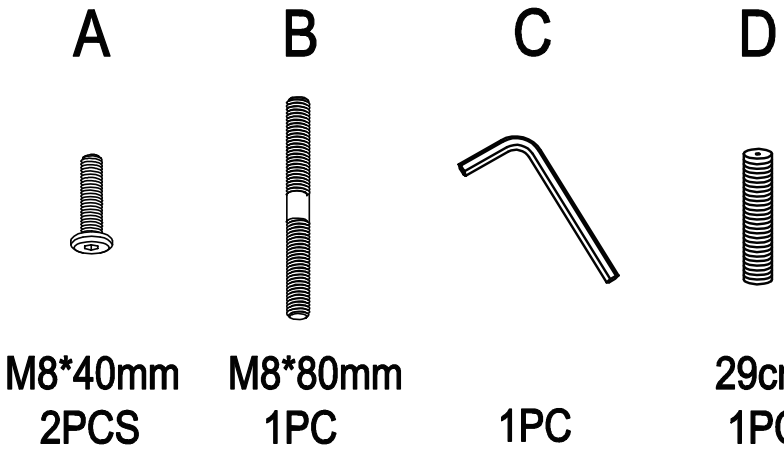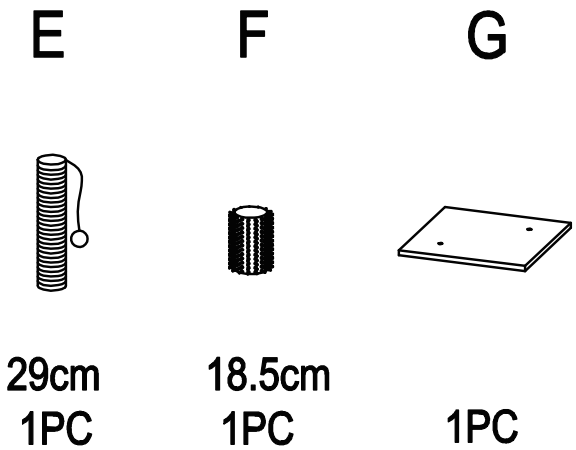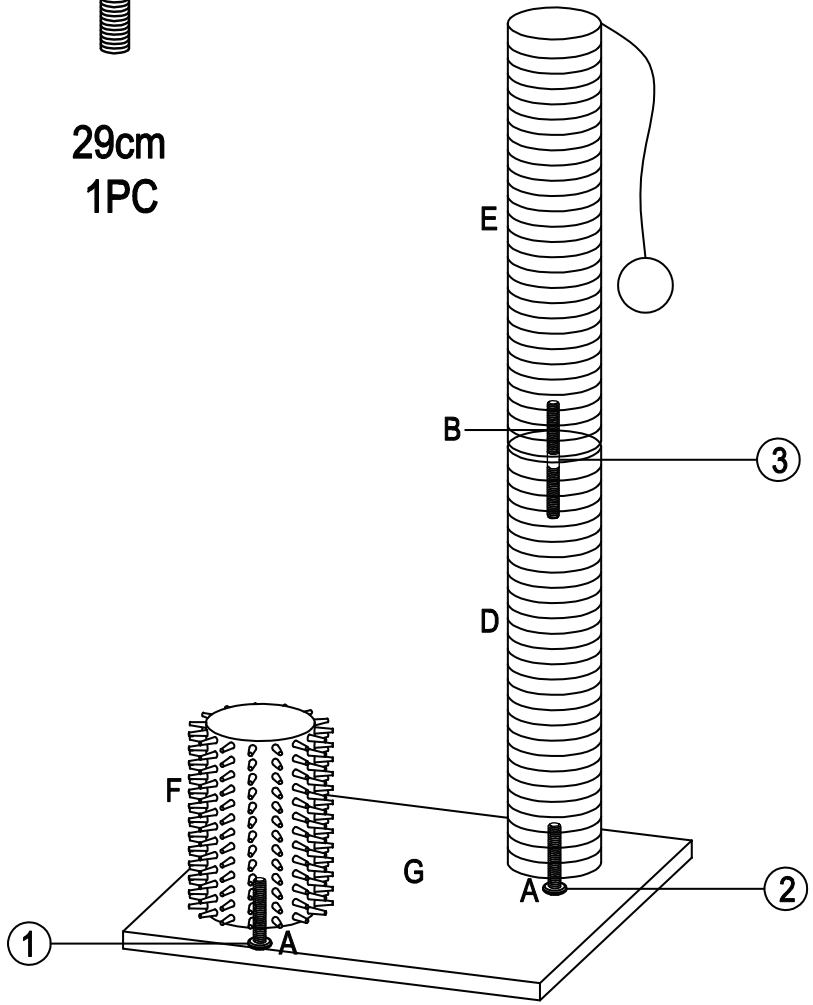
AIGOITALIA S.R.L.
MONZA (MB) VIA
MONTE BARRO 19
IT11451750969
MADE IN CHINA
WWW.NOBLEZA.EU